006 / 205 NÉGYPONTOS AUTOMATA BIZTONSÁGI ÖV

Övvezető füllel • 300 mm-es huzalos övcsattal

1. ÖVRENDSZER – FELÜLNÉZET

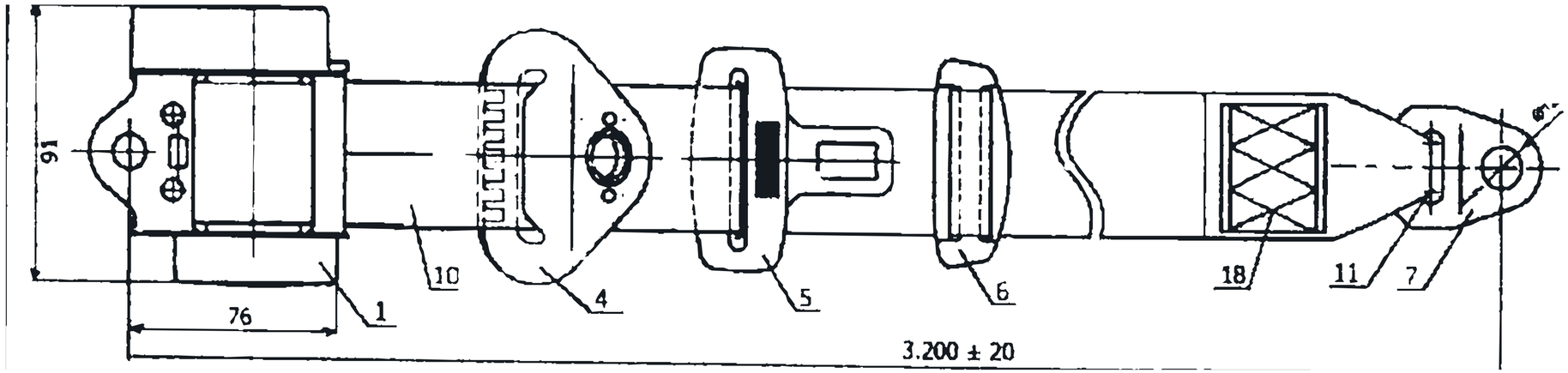

2. ÖVRENDSZER – OLDALNÉZET



3. ÖVCSAT ÉS HUZALOS CSATMECHANIZMUS

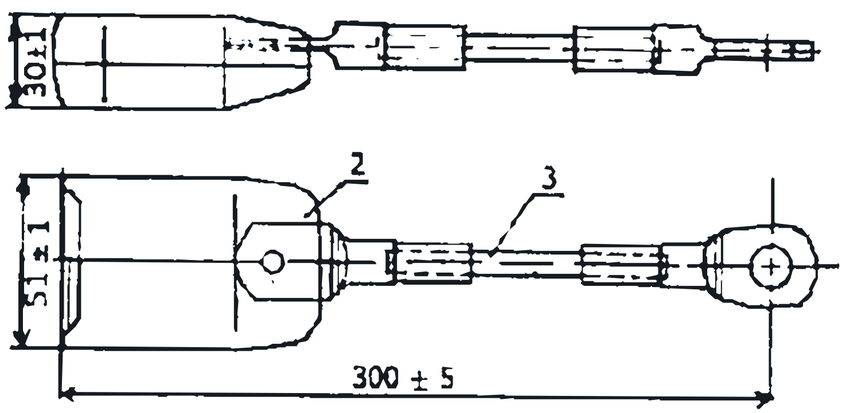

4. CSÉVÉLŐ BEÉPÍTÉSI HELYZETE

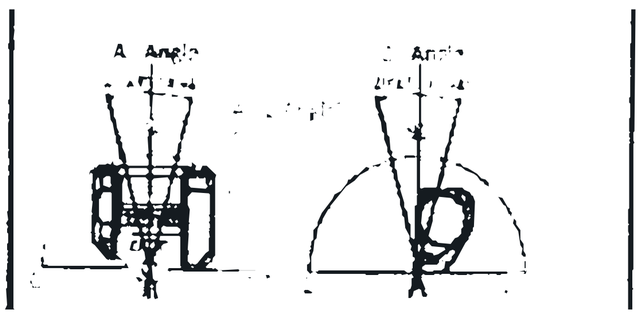

Beépítési helyzet: 90° / 90°

Működési szög (A–B): 20° ± 4°

ÁLTALÁNOS ELŐÍRÁSOK

1. Eltérő jelölés hiányában minden méret milliméterben értendő.

2. A rajzról méretet lemérni tilos.

ÖVHEVEDER-VARRATKÉP

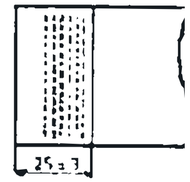

Varratszélesség: 25 ± 3 mm

Eredeti jóváhagyási címke: a 3. oldalon.

TARTOZÉKOK / SZERELÉSI ELEMEK

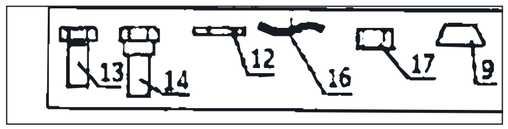

A 9., 12., 13., 14., 16. és 17. tétel külön műanyag tasakban található.

AZONOSÍTÓ ÉS FŐ MÉRETEK

Rajzszám	**006 / 205**
Fő méret	**3 200 ± 20 mm**
Heveder vágási hossza	**3 250 mm**
Huzalos csat hossza	**300 ± 5 mm**
Csévélő szöghelyzete	**90° / 90°**
Övszín	**fekete**
Visszahúzó mechanika	**4-es típus**

MŰSZAKI REKONSTRUKCIÓ • magyar fordítás és vektoros kontúrátvétel

Az ábrák a forrás raszterképének vektoros körvonal-követésével készültek. Nem hiteles CAD-geometria; méretellenőrzéshez, gyártáshoz és tanúsításhoz az eredeti gyártói dokumentáció szükséges.

Részletes előírások és tételjegyzék: 2. oldal | Teljes, eredeti kontúrlap: 3. oldal

006 / 205 NÉGYPONTOS AUTOMATA BIZTONSÁGI ÖV

Övvezető füllel • 300 mm-es huzalos övcsattal

MŰSZAKI ÉS ANYAGMINŐSÉGI ELŐÍRÁSOK – MAGYAR FORDÍTÁS

1. Megfelelőségi követelmények

A biztonsági öv szerelvény működésének az ECE R 16-06, EEC 77/541 ff (2005/40), FMVSS 209 és ADR 4/04 előírásainak kell megfelelnie.

2. Övmozgás

A csévélőből az öv kihúzásának és visszahúzódásának könnyen, akadálymentesen és rendellenes zaj nélkül kell végbemennie.

3. Övcsat

Az övcsatot úgy kell kialakítani, hogy részleges (félig történő) reteszelődés ne fordulhasson elő.

4. Színek és feliratok

A kioldógomb legyen piros, „PRESS” felirattal. A többi látható műanyag alkatrész kizárólag fekete lehet.

5. Króm(VI)-mentesség

Minden fémalkatrésznek hat vegyértékű krómtól mentesnek kell lennie.

6. Bevonatok

A tengely, a fogaskoszorú, a kilincs/lendkerék, a csatkeret, a retesz és a csatrugó Dacromet bevonatú legyen. A többi cinkbevonatos alkatrész színtelen („clear”) horganyozást kapjon.

7. Meghajtórugó

A rugó adatai az eredetin: 3.100 × 0,30 × 7,5; 19 menet. A rugóháza fehér, minden más látható alkatrész fekete legyen. (A számok értelmezése gyártói megerősítést igényel.)

8. Övvezető fül

Az övvezető fül anyaga POM / DELRIN 500 műanyag.

9. Heveder vágási hossz

A heveder szabási (vágási) hossza: 3 250 mm.

10. Csévélő típusa

4-es típusú csévélő; lassulásérzékenység: 0,45 g.

11. Heveder színe

Az övheveder fekete színű legyen.

BEÉPÍTÉSI ÉS CSOMAGOLÁSI MEGJEGYZÉSEK

- Csévélő beépítési helyzete: 90° / 90°.
- A–B működési szög: 20° ± 4°.
- A 9., 12., 13., 14., 16. és 17. alkatrész külön műanyag tasakban csomagolva.
- A forrás szerinti fő méret 3 200 ± 20 mm; a külön megadott hevederhossz 3 250 mm.

ALKATRÉSZJEGYZÉK – 1–18. TÉTEL

Tétel	Azonosító	Megnevezés	Db	Anyag / méret	Megjegyzés
18	—	Nincs olvasható tételadat	—	—	
17	SY-1005/5	Persely, 5 mm	1	—	
16	GBT 955	Hullámrugós alátét	4	—	
15	SY-1071	Teljes porvédő burkolat	1	—	
14	40048	Vállas csavar, 40 mm	1	—	7/16″
13	SY-1000/49?	Csavar, 25 mm	3?	—	7/16″; ellenőrzendő
12	SY-1034/12?	Alátét, 2 mm	1?	—	Ellenőrzendő
11	36161	Hevedervédelem	1	—	
10	SY-4D01A?	Övheveder, 1,2 mm	1	Poliészter	3 250 mm
9	SY-1055?	Csavarfej-burkolat	2	PVC	
8	36714	EC... tartó (nem olvasható)	1	Acetal / POM?	Ellenőrzendő
7	39113	Végkonzol / végfül	1	Acél?	B 2-1?
6	SY-10??	Tartóelem (nem olvasható)	1?	—	Ellenőrzendő
5	37?? / ?	Egyágú csatnyelv	1	45# + ABS?	Ellenőrzendő
4	SY-H4-20?	Övvezető fül, D 3.1	1	POM / DELRIN	D 3-1
3	—	Huzalos csategység	1	300 mm	
2	03041	Övcsat elülső háza	1	—	
1	05037?	Csévélő szerelvény	1	függőleges	90° / 90°

FORRÁSHŰSÉGI ÉS BIZTONSÁGI FIGYELMEZTETÉS

A „?” karakterek és a „nem olvasható” megjelölések a gyenge eredeti felbontásból eredő bizonytalanságot jelzik. Az itt feltüntetett szöveg magyar fordítás és szerkesztett átirat; nem tanúsított műszaki specifikáció. Jóváhagyási, gyártási vagy biztonsági felhasználáshoz az eredeti gyártó által igazolt rajz és tételjegyzék szükséges.

AZ EREDETI 006/205 RAJZ – TELJES VEKTOROS KONTÚRMÁSOLAT
Forrásból követett tintakontúrok; nem geometriai újraméretezés és nem hiteles CAD-állomány

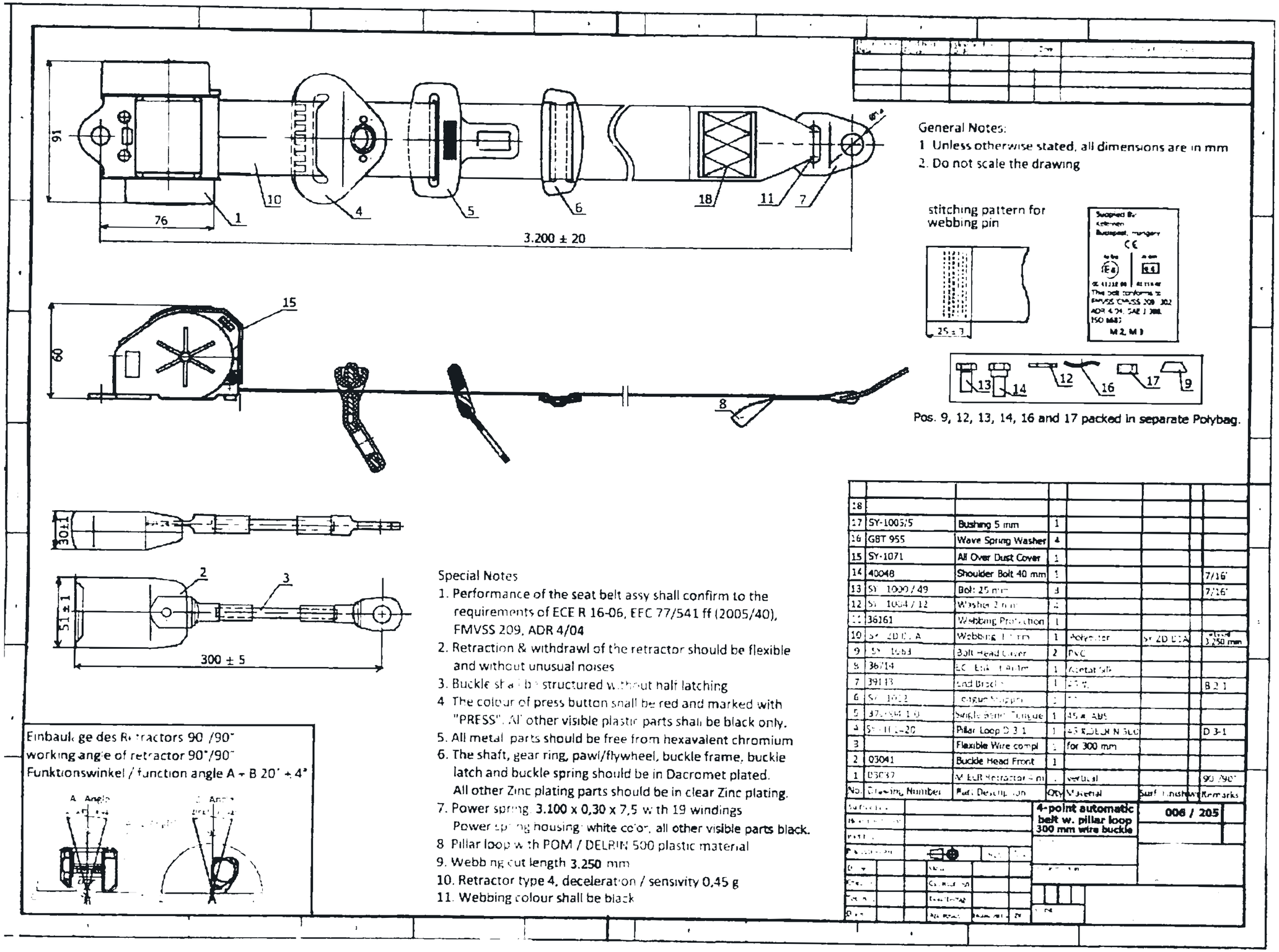

No.	Drawing Number	Part Description	Qty	Material	Surf. finish	Remarks
18						
17	SY-1005/5	Bushing 5 mm	1			
16	GBT 955	Wave Spring Washer	4			
15	SY-1071	All Over Dust Cover	1			
14	40048	Shoulder Bolt 40 mm	1			7/16"
13	SY-1000/49	Bolt 25 mm	3			7/16"
12	SY-1004/12	Washer 2 mm	4			
11	36161	Webbing Protection	1			
10	SY-2D D1A	Webbing 1[illegible] mm	1	Polyester	SY-2D D1A	[illegible] 3.250 mm
9	SY-1063	Bolt Head Cover	2	PVC		
8	36714	ECE Enlist Plate	1	Acetat Silk		
7	39113	End Bracket	1	[illegible]		B 2 1
6	SY-1012	Tongue Stopper	1	[illegible]		
5	37[illegible]	Single Bend Tongue	1	45 # ABS		
4	SY-[illegible]-20	Pillar Loop D 3 1	1	45 # DELRIN 500		D 3-1
3		Flexible Wire compl	1	for 300 mm		
2	03041	Buckle Head Front	1			
1	03037	M ELR Retractor 4 m	1	vertical		90°/90°